Серия К (модели из пластмассы)

CK-25 N

Металлический фильтр с тефлоновым покрытием

Задерживает частички жира (для моделей CK-40F и CK-60F).

Поддон для сбора конденсата

Поддон предназначен для сбора конденсата, легко снимается для чистки.

CK-40 F

Защитная решетка

Предотвращает попадание в вентилятор посторонних предметов (модель CK-25N).

CK-60F: 2 скорости

Для выбора необходимой скорости вентилятора используйте пульт REGUL-2

CK-60 F

Кухонные центробежные вентиляторы разработаны специально для удаления влажного воздуха, с примесями жира и дыма, непосредственно из помещения кухни. Для более эффективного удаления воздуха, над кухонными плитами, рекомендуется использовать специальные навесы в виде кухонных зонтов.

Вентиляторы изготавливаются из жаропрочного пластика (V0) и комплектуются центробежными рабочими колесами и однофазными электродвигателями (230В-50Гц). Рабочие температуры от +5°C до +35°C.

Разборная конструкция

Вентилятор легко разбирается на части, которые можно мыть в посудомоечной машине.

Аксессуары

Regul-2
стр. 124

Применение

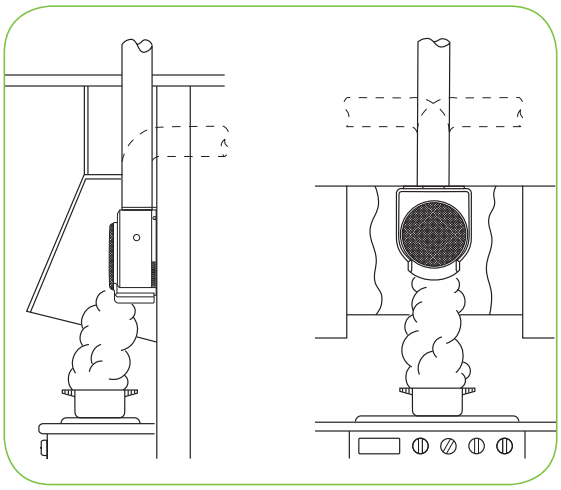

Для наибольшей эффективности удаления загрязненного воздуха, кухонные вытяжные вентиляторы необходимо устанавливать над плитой, внутри кухонного зонта. При этом зонт может быть выполнен из металла, дерева или других подходящих материалов.

Расход воздуха принимается исходя из размеров зонта, расстояния до плиты и протяженности вытяжного воздуховода. Ниже приведена таблица для ориентировочного подбора кухонного вытяжного вентилятора.

Вентиляторы следует устанавливать строго в вертикальном положении так, чтобы поддон для сбора конденсата находился в нижней части вентилятора.

ОРИЕНТИРОВОЧНЫЕ ДАННЫЕ ДЛЯ ПОДБОРА ВЕНТИЛЯТОРА К КУХОННОМУ ВЫТЯЖНОМУ ЗОНТУ

Размер зонта	Рекомендуемый расход воздуха ($м^3$/ч)	Длина вытяжного воздуховода (*)		
		от 0 до 5 м	от 5 до 15 м	от 15 до 30 м
до 60 см	200-300	CK-25 N	CK-35 N CK-40 F	CK-40 F CK-50 ECO-500
до 90 см	300-600	CK-35 CK-40 F CK-50 ECO-500	CK-40 F CK-50 ECO-500 CK-60 F	ECO-5 ECO-500 CK-60 F

(*) Рассчитано исходя из наличия не более двух отводов 90° по всей длине вытяжного воздуховода.

Модели

Модель	CK-25 N	CK-40 F	CK-60 F
Поддон для сбора жира	•	•	•
Защитная решетка	•		
Металлический тефлоновый фильтр		•	•
Съемный фильтр	•	•	•
Моющиеся детали	•	•	•
2 скорости			•

Технические характеристики

Модель		Частота вращения (об/мин)	Потр. мощность (Вт)	Напряжение (при 50 Гц)	Макс. расход воздуха ($м^3$/ч)	Уровень звукового давления (дБ(А))	Вес (кг)	Пульт управления	№ схемы подключения (стр. 132)
CK-25 N		2250	40	230	250	50	1,9	–	11*
CK-40 F		2350	70	230	360	55	2,7	–	11*
CK-60 F	HS	2475	160	230	625	59	4,7	Regul-2	9*
	LS	1740	96		415	54			

* Укомплектованы кабелем для подвода электропитания.

Рабочие характеристики

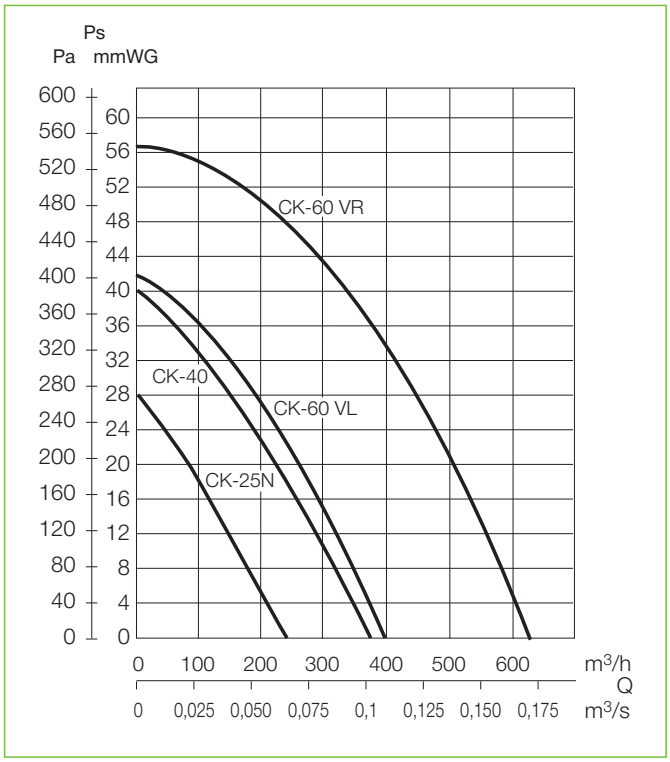

Размеры (мм)

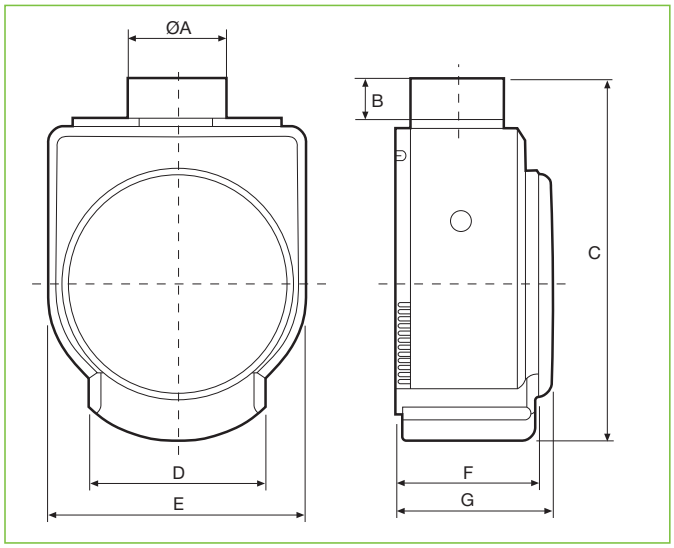

Модель	ØA	B	C	D	E	F	G
CK-25 N	98	34	304	149	218	–	127
CK-40 F	98	42	370	179	266	140	162
CK-60 F	116,5	42	362	180	293,5	145	174

Серия К (Металлические модели)

CK-35 N

CK-50

ECO-500

Защитная решетка

Препятствует проникновению в вентилятор посторонних предметов.

Поддон для сбора конденсата

Поддон предназначен для сбора конденсата, легко снимается для чистки.

Разборная конструкция

Вентилятор легко разбирается на части, которые можно мыть в посудомоечной машине.

Кухонные центробежные вентиляторы разработаны специально для удаления влажного воздуха, с примесями жира и дыма, непосредственно из помещения кухни. Для более эффективного удаления воздуха, над кухонными плитами, рекомендуется использовать специальные навесы в виде кухонных зонтов.

Вентиляторы изготавливаются из листовой стали и окрашены эпоксидно-полиэфирной краской. Вентиляторы комплектуются центробежными рабочими колесами и однофазными электродвигателями (230В-50Гц). Рабочие температуры от +5°С до +35°С.

Модели

Модель	CK-35 N	CK-50	ECO-500
Поддон для сбора конденсата	●	●	●
Защитная решетка	●	●	●
Металлический фильтр	●	доп принадл.	
Разборная конструкция	●	●	●
Моющиеся детали	●	●	●

Технические характеристики

Модель	Частота вращения (об/мин)	Потр. мощность (Вт)	Напряжение (при 50 Гц)	Макс. расход воздуха ($м^3$/ч)	Уровень звукового давления (дБ(А))	Вес (кг)	№ схемы подключ. (стр. 132)
CK-35 N	2000	125	230	350	56	3,2	15*
CK-50	1050	120	230	480	52	3,5	15
ECO-500	1050	90	230	480	52	3,5	15*

* Укомплектованы кабелем для подвода электропитания.

Рабочие характеристики

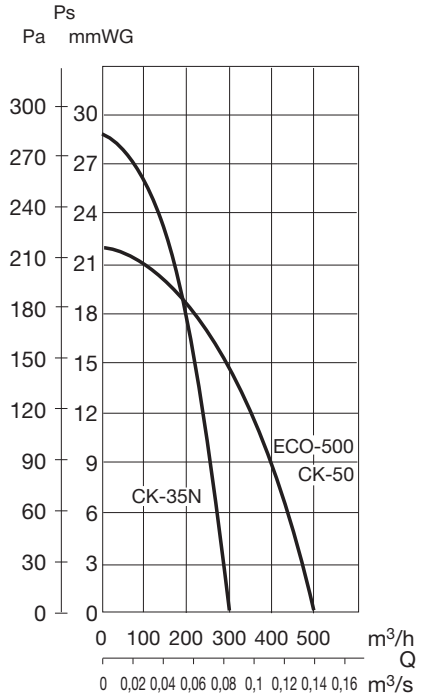

Размеры (мм)

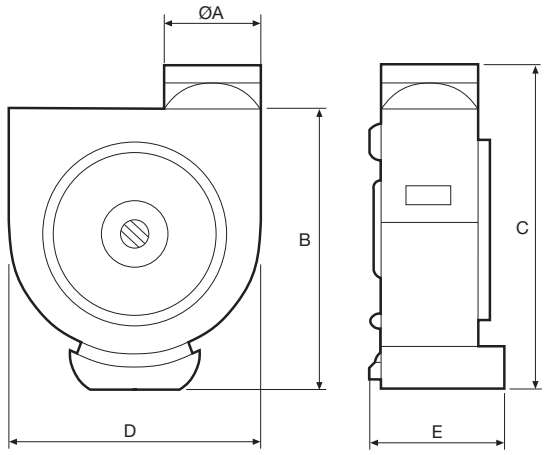

Модель	ØA	B	C	D	E
CK-35 N	110	292	337	230	130
CK-50	115	315	375	315	132
ECO-500	115	315	375	315	132